令和５年度

札幌選手権大会（カデットの部）

【日時・場所】
令和５年
７月26日（水）　美香保体育館
７月27日（木）　美香保体育館
７月28日（金）　美香保体育館

○開会の挨拶　副大会長　宮嶋衛次

○選手宣誓

○競技上の注意　審判長　小塚秀馬

○諸連絡　八軒東中　有賀大祐

札幌卓球連盟

大　会　役　員

名誉大会長	平　公夫					
大　会　長	権平 洋美					
副大会長	宮嶋 衛次	椙下　博	北里 嘉則	齋藤富美子	斉藤 昌志	
顧　　問	松川 裕三	原　一驤	高木 宏壽	河村 耕作	小泉 和夫	佐々木光晴
	柳原 正明					
参　　与	加藤 明史					
監　　事	星　哲夫					

競　技　役　員

大会委員長	椙下　博					
競技委員長	鈴木　豊					
競技副委員長	上田 栄子	塙　文男	森 美香子	相良 泰徳	矢川 博康	佐藤 敏史
審　判　長	小塚 秀馬					
大会主任	有賀 大祐					
	(A)松浦乃利江	(B)大谷　愉	(C)山田 浩之			
	(高)佐藤 敏史	(中)小塚 秀馬	(小)二上 雅一			
大会委員	(A)木下 博嗣	飯田 知輝	川島 大樹	久保 遼真	松本 みどり	尾山 輝美
	岩井佐知子	大山 夏海	(大)棚澤　龍	(大)澤田 優太		
	(B)髙橋 栄二	紺野 翔太	相良 友樹	浪岡 昭彦	清水 明子	安齋 克江
	橘　百華	相原 幹太	(大)吉本 広弥	(大)園家 怜都		
	(C)釜井 嘉彦	山本 雅弘	松葉 直哉	太田 一希	三上美津子	下田 順子
	菅野 歩美	(大)鈴木 海斗				
	(高)村尾 直之	井上 大介	高橋　真	三上 敬揮	柿崎多太弘	角　智幸
	猪股　純	辰己 幸一	川田 泰章	櫛引 文彦	佐藤　裕	小川 正明
	和久田純平					
	(中)南葉 忠志	平森 俊明	星　将則	田中 秀紀	濱野 兼貴	久保村泰輔
	皆川 直人	田牧 雅也	佐藤 史人	有賀 大祐	荻野 諒太	

※体育館内での注意

1) 専用使用される部屋以外の使用禁止です。
2) 館内は土足（外靴）禁止です。
3) 貴重品等については各自の責任で管理して下さい。
4) 飲食については、決められた場所のみでお願い致します。
5) 館内の電源コンセントの使用は禁止です。　（ビデオ・カメラ・携帯電話等の充電禁止）
6) 呼び出しの際には、速やかにご協力下さい。

相互審判・敗者審判の手引き

１．競技開始前

・選手確認　　ゼッケン着用の確認と共に、対戦表との照合。

・ユニフォーム確認　　日本卓球協会公認用具指定業者のもので公認マークが付いているかどうか。

・ラケット確認　　ラケットは JTTA、ラバーは JTTA か ITTF から公認されているか。ラバーのはみ出しや欠損はないか、平坦であるか等。

・ボール選択　　要求が異なる場合は、拳により決定。

・サービス・レシーブ・エンド選択の拳

・開始前の練習時間計測（３球以内）

２．競技中

・開始時の宣告　　ファーストゲーム ○○ トゥ サーブ ラブオール。

・時間計測　　１ゲーム毎に計測する。開始後 10 分経過した場合は促進ルールが適用され、そのマッチ終了まで継続する。但し、10 分経過時に双方の得点合計が 18 点（9－9、10－8）以上の場合は適用されない。促進ルール適用の場合は、本部にストロークカウンターを要請する。

・カウントコール　　ポイント決定後直ちに宣告（選手に聞こえるように）。

・レット・ストップ　　選手に聞こえるように宣告し、同時に右手を頭上に高く上げる。

・競技の継続性を促す　　タオル使用時やポイントの合間が長引かないようにする。

・サービス確認　　オープンハンドであるか、掌にのせているか、台より下がっていないか、１６cm 以上真っ直ぐ上に投げ上げているか、落下途中で打球しているか、打球点が台上でないか、レシーバーから見えているか等。

・ゲーム終了宣告　　11－X　ゲーム トゥ ○○

・ゲーム間の計測　　１分以内。超過する前にタイム宣告。

・マッチ終了宣告　　11－X　ゲーム アンド マッチ トゥ ○○。勝者側の手を斜め上方に上げる。

【ハンドシグナル】

１．１人審判の場合

カウント器を持ちながらの場合、開始時の

【副審ネット・ストップ】

サーバーと主にレット、必要なときにサーバーや勝者。

【主審ポイント】

【主審レット】

２．２人審判の場合

主審～開始時のサーバー、ポイント、レット、勝者など。

副審～ネット、ストップ、副審側のサイドの判定。

【時間計測】　練習３球、ゲーム 10 分、ゲーム間１分

札幌選手権大会（カデットの部） 当日の確認事項（選手用）

体 育 館 に 入 る と き

（1） 体育館に入る前は、密にならないように入口前で待機します。
（2） 入場は学校ごとに順番に入場します。
（3） 待機場所は決まっています。顧問の先生の指示を聞いてください。

試 合 前

（4） 自分の試合が近くなってきたら、試合のコールに耳を傾け、聞き逃さないようにしましょう。
（5） 試合のコールがされたら、指定された台に向かいます。
【持ち物：ラケット、卓球シューズ、ゼッケン、タオル など】

試 合

（6） 試合前の練習は3球とする。
（7） ラケットの交換はせずに、お互いのラバーとラケットを見せるだけとする。
（8）握手などの身体接触を伴う挨拶はしない。
（9）卓球台の上で手を拭いたり、ボールやラバーに息を吹きかけたりはしない。
（10）シューズの裏で手を拭かない。
（11）タオルは台にかけずに、ビニール袋等を持参し管理すること。

試 合 後

（12）試合に負けた選手は、対戦ボードを本部まで速やかに持ってくる。
（13）敗者審判を終えた選手は、顧問の指示で解散・帰宅する。

試 合 時 の 選 手 の 動 き

【シングルス・ダブルス】

自席で待機

↓

予備コール（例：男子〇〇番～〇〇番までの●回戦のある選手は選手待機場所まで･･･）

↓

奥の階段から降りて間隔を空けて広がって選手待機場所で待機

↓

試合コール・試合台へ移動

↓

試合

↓

勝った場合

↓

・自分の席に戻って
　予備コールを待つ

↓

・予備コール

↓

※あとは同じ動き

負けた場合

↓

・対戦表ボードをもって本部に来る

↓

・試合の対戦表ボードをもらい、審判をする

↓

・対戦表ボードを負けた選手に渡す

↓

・自分の席に戻ってチームの応援をする（自席で応援する）

<今回の試合では>
※タオルはビニール袋に入れて試合台の下で管理し、台にはかけない。
※台の上や靴の裏で手をふかない。
※握手などの身体を接触させる挨拶は行わない。
※ラケット交換は、交換せずに持ち主が相手に見せる形で行う

札幌卓球選手権大会（カデットの部）
令和５年７月２６日
美香保体育館

男子ダブルス（1）

1 濱岸・新岡（卓球ラボミツノＪ）
2 久保田・本吉（平岡緑）
3 伊藤・道齊（澄川）
4 菅原・長谷川（真駒内）
5 平野・清水（篠路）
6 田中・センテノ田村（北辰）
7 長・斉藤（厚別北）
8 久保・村越（日章）
9 石川・石田（幌東）
10 山川・七海（新川西）
11 工藤・藤村（米里）
12 福野 ・辻（東白石）
13 細貝・西村（北都）
14 大滝・坂本（札幌）
15 斎藤・若月（羊丘）
16 津田・平林（啓明）
17 黒澤・山村（柏）
18 藤井・市村（新川）
19 藤原・兼田（北陽）
20 岡崎・野原（新琴似）
21 窪田・赤間（札苗北）
22 柏木・淺野（琴似）
23 太田(皓)・太田(和)（あいの里東）
24 丹保・後藤（星置）
25 安藤・信太（栄）
26 齊藤・中塚（北白石）
27 吉田・船橋（厚田学園・浜益）
28 山崎・髙橋(勝)（八軒東）
29 梶川・松浦（屯田中央）
30 平松・山崎（平岸）
31 後藤・長谷川（栄町）
32 熊木・榎本（八条）
33 早川・増子（柏丘）
34 市村・永末（元町）
35 中根・根田（光陽）
36 素野・小川（西岡）
37 小野・西谷内（平岡）
38 廻・山下（手稲東）
39 佐々木(璃)・狩野（真駒内曙）
40 米田 ・八ツ井（発寒）
41 井上・松田（陵北）
42 今村・宇野（西野）
43 岡崎・高田（北栄）

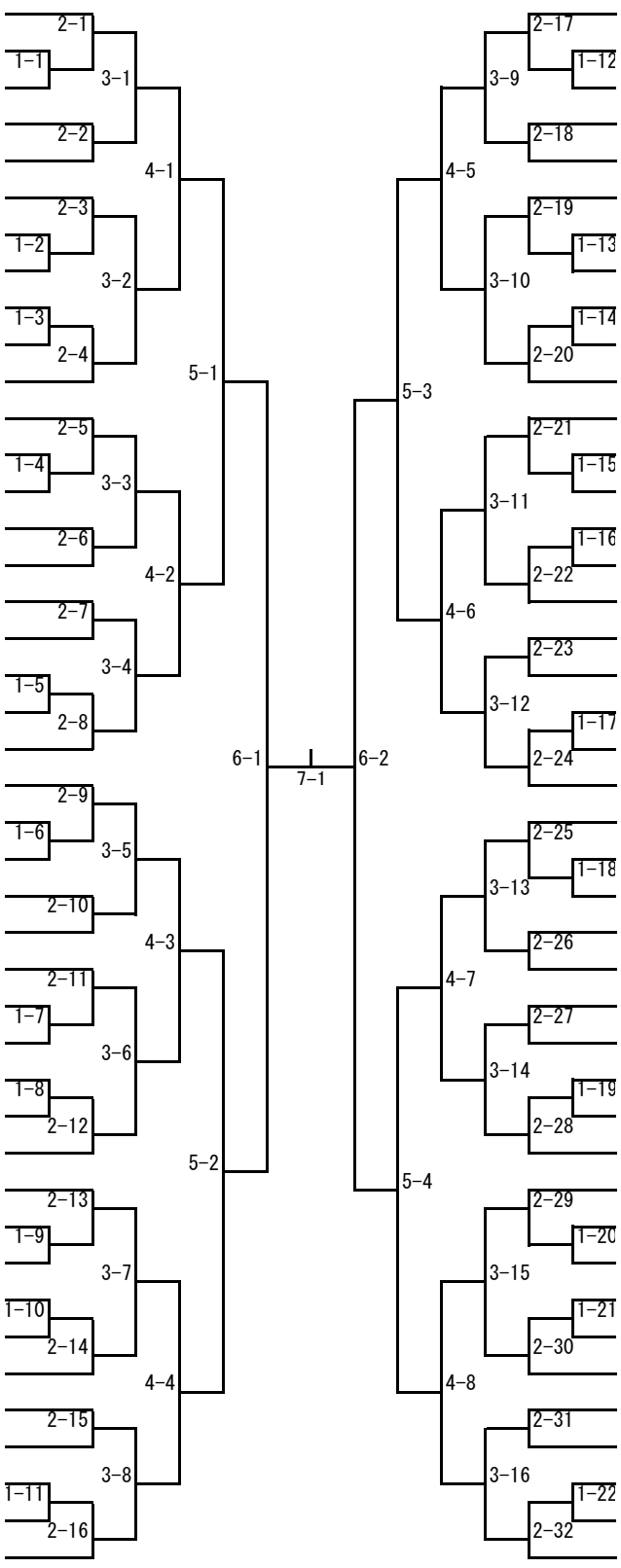

永原(暁)・屋木（アヒル屋・スネイルズ） 44
東・塩越（琴似） 45
岡本・寺本(健)（真駒内曙） 46
曽我部・内田（新川） 47
吉川・林（新琴似北） 48
一戸・徳山（八軒） 49
津久井・櫻田（陵北） 50
丸亀・佐久間（八軒東） 51
名井(海)・名井(陸)（幌東） 52
横山・長谷川（平岡） 53
渡邊・村山（北陽） 54
米澤・櫻井（栄南） 55
大関・西脇（元町） 56
竹澤・藤川（栄） 57
川股・松田（篠路） 58
佐藤・山口（平岸） 59
檜森・森木（光陽） 60
中村・杉山（澄川） 61
高橋・中谷（星置） 62
清水・柴田（北辰） 63
砂田・舛甚（北栄） 64
松坂・田原（札幌ノースJr.） 65
今村・長谷（あいの里東） 66
髙野・相笠（米里） 67
山口・岡部（八条） 68
青山・秋山（西野） 69
田中・三浦（柏丘） 70
工藤・小山（屯田北） 71
西本・吉川（札幌） 72
日比・秦（北白石） 73
秩父・史（啓明） 74
菅原・大野（月寒） 75
河東田・越後（札苗北） 76
中田・松村（真駒内） 77
塩谷・香田（手稲東） 78
上山・香川（平岡緑） 79
稲野辺・野崎（発寒） 80
小澤 ・元山（東白石） 81
柴田・追出町（栄町） 82
荒木・佐々木（羊丘） 83
千葉(杏)・鎌田（厚別北） 84
藤田・細川（日章） 85
藤原・吉野（新琴似） 86

札幌卓球選手権大会（カデットの部）
令和５年７月２６日
美香保体育館

男子ダブルス (2)

87 芝山・石塚 （真駒内）
88 山本・大場 （栄町）
89 酒井・碇石 （幌東）
90 松谷・菅原 （平岡）
91 髙村・重本 （北陽）
92 田中(雄)・永田 （北栄）
93 石倉・長岡 （澄川）
94 石黒・佐藤 （米里）
95 萬屋・西村 （平岸）
96 宮西・尾路 （栄）
97 飯岡・佐々木 （新川西）
98 藤田 ・奥野 （東白石）
99 壁谷・寺田 （西野）
100 西根・佐藤 （北白石）
101 水口・山本(幸) （陵北）
102 上地・宮下 （八条）
103 興村・今野 （琴似）
104 渡辺・前山 （平岡緑）
105 片岡・青山 （篠路）
106 本間・清野 （柏丘）
107 干場・坂本 （あいの里東）
108 若林・大友 （新川）
109 佐藤・岡崎 （光陽）
110 佐藤 ・江良 （札幌）
111 山田・西垣 （北都）
112 楠元・佐々木 （新琴似）
113 羽立・小池 （発寒）
114 河山・奥谷 （北辰）
115 佐藤・石岡 （屯田北）
116 立川・山田 （厚別北）
117 粟野・富樫 （西岡）
118 相澤(裕)・北山 （元町）
119 越田・鳴神 （星置）
120 加﨑・松島 （屯田中央）
121 菅井・吉川 （啓明）
122 田山・遠藤 （札苗北）
123 南條・山内 （真駒内曙）
124 桟敷・老川 （信濃）
125 菅原・伊藤 （日章）
126 藤田・杉生 （手稲東）
127 明田川・岡村 （羊丘）
128 石井・有馬 （栄南）
129 池上・佐藤(吏) （八軒東）

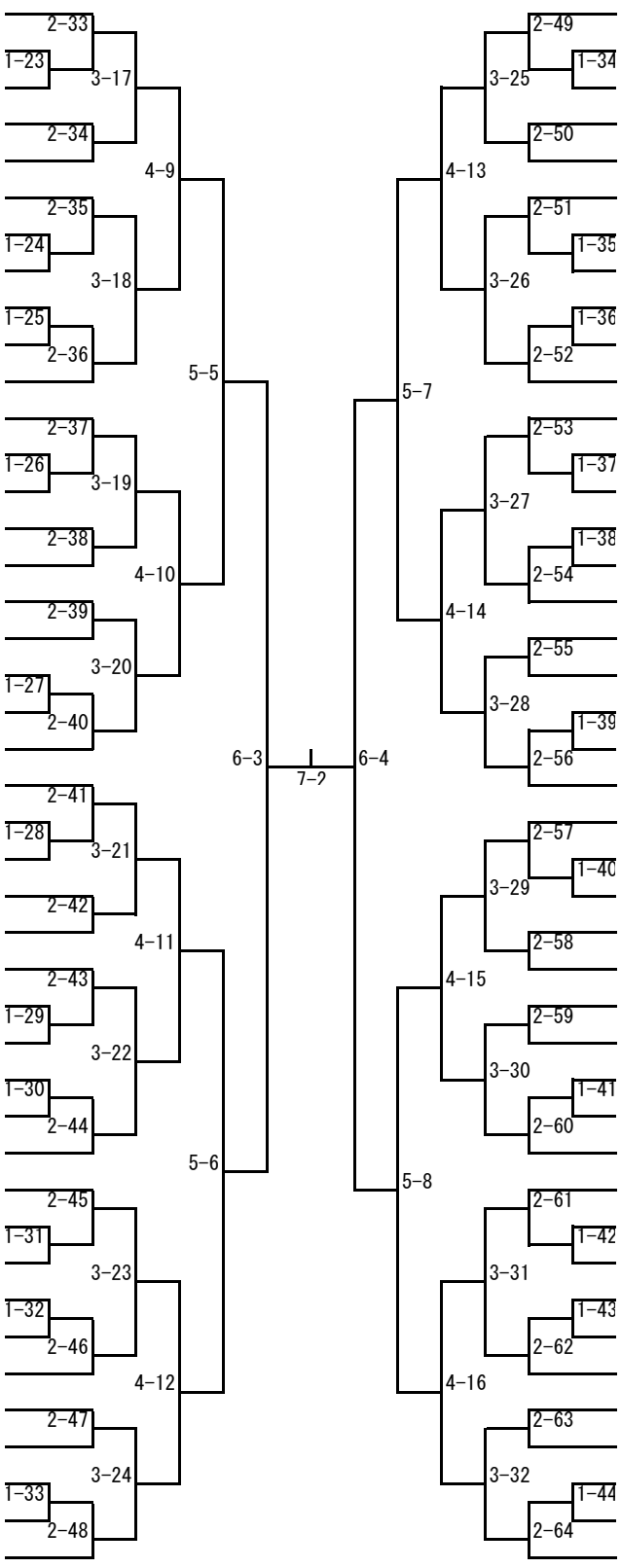

日下・伊東 （星置） 130
橋本・宍戸 （発寒） 131
多治見・土居 （元町） 132
廣田・阿部 （琴似） 133
須川・本間 （真駒内曙） 134
小林・桂田 （柏丘） 135
長原・近藤 （平岡緑） 136
猪口・澤 （北陽） 137
山本・荒木 （北辰） 138
遠藤・川田 （厚別南） 139
菊永・古屋 （篠路） 140
鈴木・戸佐 （あいの里東） 141
髙橋・勘野 （西野） 142
柳・坂東 （八条） 143
大久保・奥 （屯田中央） 144
城戸・小野 （陵北） 145
佐々木・尾ケ瀬 （栄町） 146
西川・西田 （柏） 147
河口 ・宮坂 （東白石） 148
堀・濱本 （新川） 149
石井・藤本 （手稲東） 150
秋田谷・加藤 （北栄） 151
樋掛 ・齊藤 （札苗北） 152
島田・鈴木 （平岸） 153
石田・小田 （栄） 154
野坂・齋藤 （新琴似） 155
竹村・舟橋 （新川西） 156
中山・歌屋敷 （幌東） 157
吉見・松島 （澄川） 158
大賀・苅山 （羊丘） 159
御園生・水島 （日章） 160
山本・横川 （啓明） 161
赤名・渡邊 （光陽） 162
鈴木・松岡 （米里） 163
石塚・野宮 （栄南） 164
櫻庭・中澤 （北白石） 165
千葉(風)・北嶋 （厚別北） 166
岩下・西村 （新琴似北） 167
河野・長尾 （札幌） 168
村上・久米 （北都） 169
西野・山本 （八軒東） 170
中川・北出 （平岡） 171
永原(創)・太島 （スネイルズ） 172

札幌卓球選手権大会（カデットの部）
令和５年７月２６日
美香保体育館

女子ダブルス（1）

1 櫻井・濱岸 (円山クラブ・卓球ラボミソノＪ)
2 池田・今田 (元町)
3 河野・佐藤 (新琴似)
4 小野寺・山田 (栄)
5 木島・西川(咲) (啓明)
6 大髙・武田 (陵北)
7 佐久間・小松 (信濃)
8 鈴木・佐々木 (北陽)
9 池端・蓑島 (平岡緑)
10 荒木・山岸 (琴似)
11 祢津・遠藤 (平岸)
12 岸野・小野 (札幌)
13 松浦・谷川 (真駒内)
14 田中・鈴木 (花川北)
15 小熊・古屋 (真駒内曙)
16 後藤・田下 (日章)
17 長内・駒谷 (北栄)
18 角田・阿部 (発寒)
19 野本・岡本 (アヒル屋)
20 飯田・三澤 (柏)
21 新保・今野 (西野)
22 山田・市本 (光陽)
23 越智・吉田 (厚別北)
24 大久保・大谷 (前田)
25 下村・渡部 (栄町)
26 松崎・石川 (平岡)
27 渡邊・松本 (澄川)
28 千葉・斎場(麗) (北辰)
29 落合・片平 (北白石)
30 北川・安藤 (新川)
31 中居林・斎藤 (新川西)
32 阿部・藤井 (月寒)
33 橋本・久世 (手稲東)
34 神保・小松 (あいの里東)
35 仙島・弓場 (西岡)
36 小澤・前川 (幌東)
37 河野・佐々木 (八条)
38 須藤・安田 (羊丘)
39 福島・武井 (栄南)

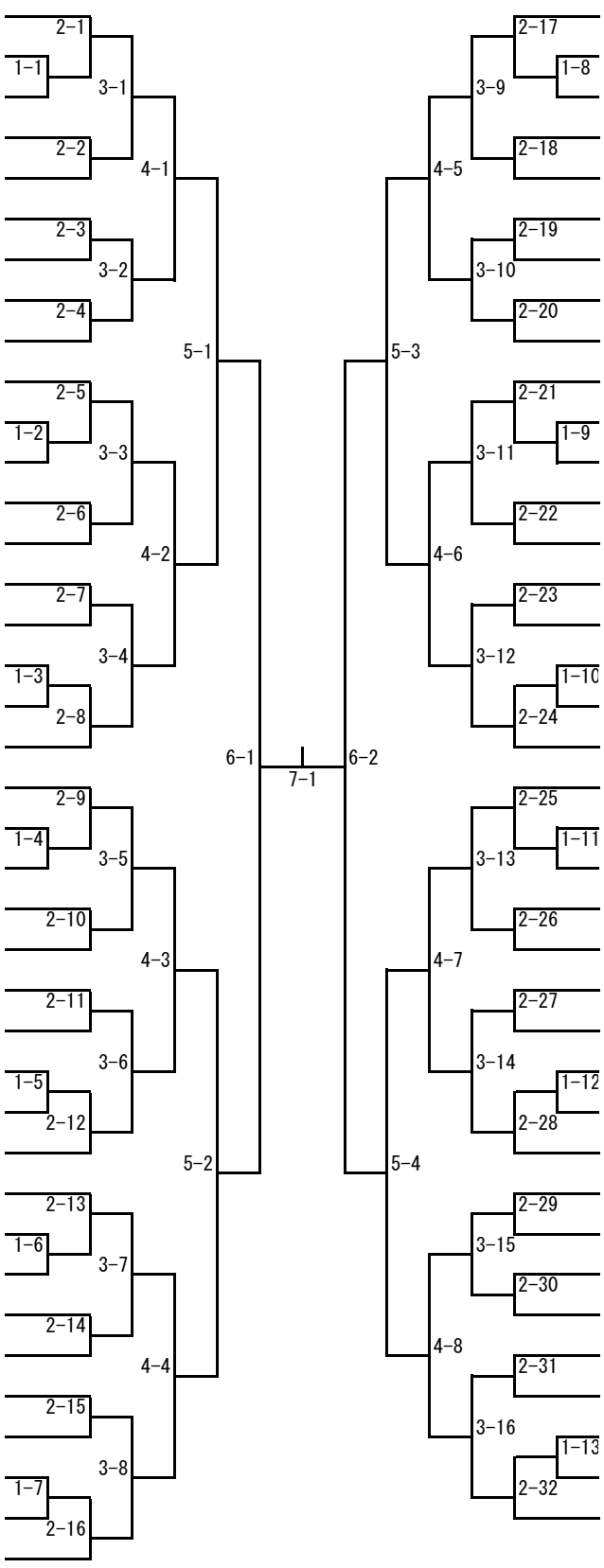

白石・五十嵐 (札苗北) 40
大谷・貝澤 (西岡) 41
本間・國田 (北白石) 42
畑田・畠山 (米里) 43
小坂・上妻 (西野) 44
井草・平沢 (八軒東) 45
野本・松本 (啓明) 46
鈴木(桜)・鈴木(心) (あいの里東) 47
神内・向井 (屯田北) 48
鈴木・立花 (札幌) 49
大野・山本 (澄川) 50
井越・福士 (栄) 51
前田・服部 (新川西) 52
林・小笠原 (厚別南) 53
矢満田・堂下 (手稲東) 54
羽賀・津田 (北辰) 55
有澤・小林 (前田) 56
神・津川 (真駒内曙) 57
斎・蝦夷森 (アヒル屋) 58
阿部・柴田 (柏丘) 59
米本・荒川 (柏) 60
佐藤・庄子 (新川) 61
小門・松原 (八条) 62
笹谷・姫野 (厚田学園) 63
佐々木・平山 (羊丘) 64
土館・新開 (発寒) 65
中村 ・髙橋 (東白石) 66
竹下・末永 (平岡緑) 67
信田・赤川 (新琴似) 68
澤田・野呂 (光陽) 69
坂井・東浦 (平岸) 70
下地・小原 (新琴似北) 71
五十嵐・小谷 (北陽) 72
湯浅・矢谷 (厚別北) 73
桑山・山本 (陵北) 74
前野・石井 (真駒内) 75
國田・江上 (琴似) 76
山脇(凪)・西方 (元町) 77

札幌卓球選手権大会（カデットの部）
令和５年７月２６日
美香保体育館

女子ダブルス (2)

78 原・伊藤　(厚田学園)
79 神・田中　(札幌)
80 佐藤・鈴木 (陵北)
81 亀田・山口 (光陽)
82 原田・長谷川 (西岡)
83 鈴木・田中(心) (柏丘)
84 古坂・鈴木 (北白石)
85 齊藤・佐藤 (厚別南)
86 橋場・宮下 (北陽)
87 村上・田村 (札苗北)
88 藤井・信田 (真駒内曙)
89 尾崎・熊谷 (前田)
90 落合・樋口 (八軒東)
91 佐藤・藤田 (柏)
92 浦川・土門 (屯田北)
93 藤川・李　(平岡緑)
94 堀・中野　(北辰)
95 髙橋・花岡 (平岸)
96 松島・岡本(ゆ) (アヒル屋)
97 山崎(実)・山崎(結) (Ping T)
98 佐々木・浅井 (新川西)
99 佐々木・武田 (厚別北)
100 南谷・進藤 (栄南)
101 下田・鳳林 (琴似)
102 堀田　・佐藤 (発寒)
103 東・中野　(澄川)
104 三浦・古谷 (西野)
105 熊倉・本間 (信濃)
106 小松・山口 (羊丘)
107 竹内・大橋 (元町)
108 青山　・川上　(東白石)
109 井上・菅原 (八条)
110 坂口・古谷 (新川)
111 西川(彩)・細田 (啓明)
112 伊藤・平井 (栄)
113 遠藤・岡部 (新琴似)
114 土井・浅倉 (手稲東)
115 藤澤　・山本　(あいの里東)

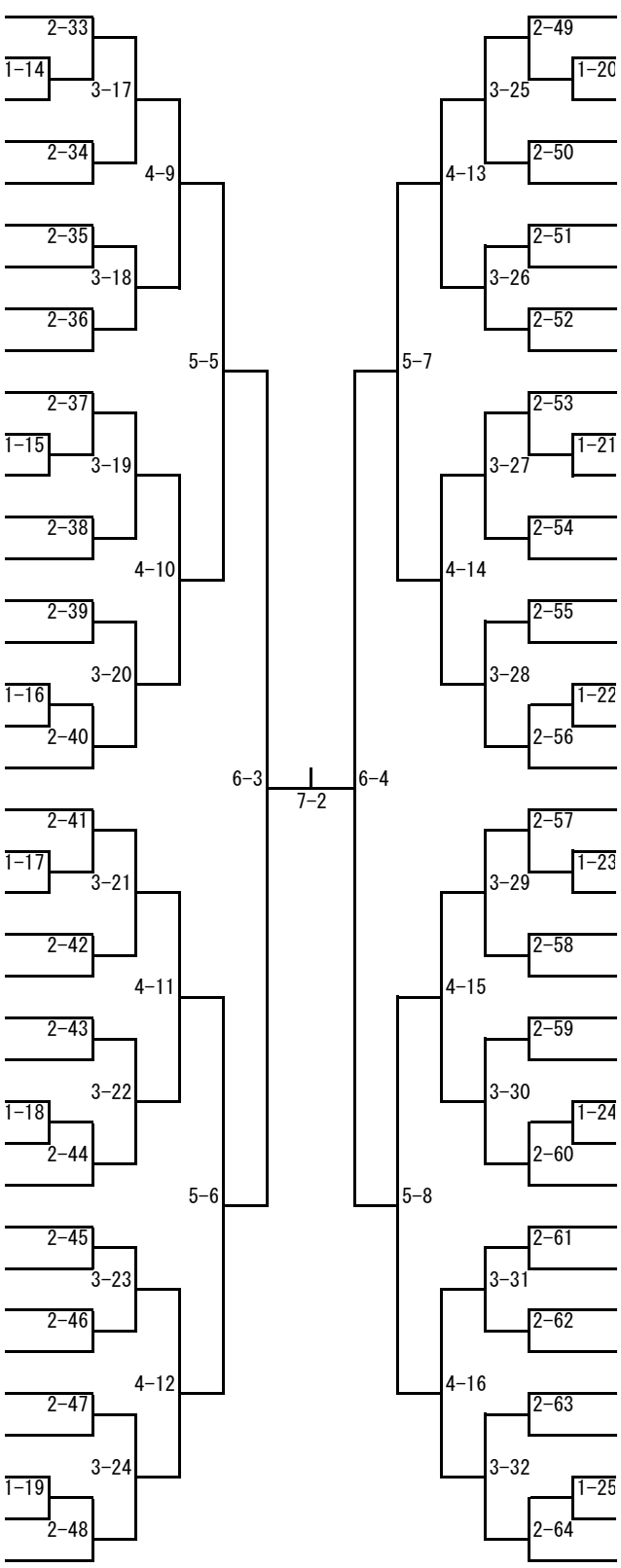

片桐・満保 (厚別北)　116
樫野・横野 (栄)　117
藤田・工藤 (澄川)　118
鈴木・星野 (平岸)　119
塘・越智　(手稲東)　120
小濱・桃井 (栄南)　121
大澤・花岡 (栄町)　122
山路・末永 (陵北)　123
折笠・深見 (月寒)　124
戸嶋・阪田 (西岡)　125
天岡・木田 (平岡)　126
野口・木村 (羊丘)　127
高倉・山川 (西野)　128
大島・木下 (琴似)　129
富田・田崎 (八軒東)　130
加藤・関口 (米里)　131
能澤・板橋 (柏)　132
北村・松浦 (札苗北)　133
川口・飯野 (札幌)　134
和田・髙橋 (北白石)　135
潟端・及川 (発寒)　136
鈴木・森田 (啓明)　137
田中(志)・木下 (柏丘)　138
斎場(遥)・天間 (北辰)　139
計良・北崎 (新川西)　140
髙橋・佐藤 (元町)　141
柴谷・和田 (八条)　142
下山・田村 (前田)　143
岸田・鈴木 (北栄)　144
宮原・山田 (真駒内)　145
木村・北垣 (新琴似)　146
神野　・伊藤　(星置)　147
石名坂・細井 (光陽)　148
佐々木・増田 (真駒内曙)　149
藤井・岩村 (新川)　150
新山・向井 (北陽)　151
中尾・根岸 (あいの里東)　152
菊池・髙谷 (札幌大谷・スネイルズ)　153

札幌卓球選手権大会（カデットの部）
令和５年７月27日
美香保体育館

13歳以下男子シングルス（1）

※	須藤	（スネイルズ・陵北）
1	實吉	（西野）
2	伊勢谷	（日章）
3	蔵谷	（琴似）
4	佐藤	（屯田北）
5	田畑	（八軒）
6	中川	（篠路）
7	岡本	（星置）
8	竹村	（厚別北）
9	宮下	（八条）
10	児島	（幌東）
11	徳井	（光陽）
12	星	（藻岩）
13	中野	（北辰）
14	竹内	（柏）
15	井上	（陵北）
16	湯浅	（札苗北）
17	三田	（信濃）
18	近藤	（平岡緑）
19	宇野	（屯田中央）
20	菊地	（発寒）
21	野原	（新琴似）
22	羽深	（栄町）
23	山川	（八軒東）
24	中野	（東白石）
25	三浦	（柏丘）
26	兼田	（北陽）
27	藤原	（栄南）
28	田原	（札幌ノースJr.）
29	船越	（北栄）
30	富澤	（栄）
31	鈴木	（平岸）
32	貫井	（丘珠）
33	寺門	（羊丘）
34	柴山	（月寒）
35	小川	（真駒内）
36	常木	（北都）
37	島瀬	（真駒内曙）
38	檜野	（厚別南）
39	小林	（あいの里東）
40	佐藤	（札幌）
41	谷内	（啓明）
42	山下	（陵陽）
43	瀧川	（手稲東）
44	松岡	（米里）
45	七海	（新川西）
46	小須田	（澄川）
47	河津	（向陵）
48	相澤(瑞)	（元町）
49	西村	（新琴似北）
50	濱本	（新川）
51	米倉	（西岡）
52	蛯名	（真栄）
53	永原	（アヒル屋）

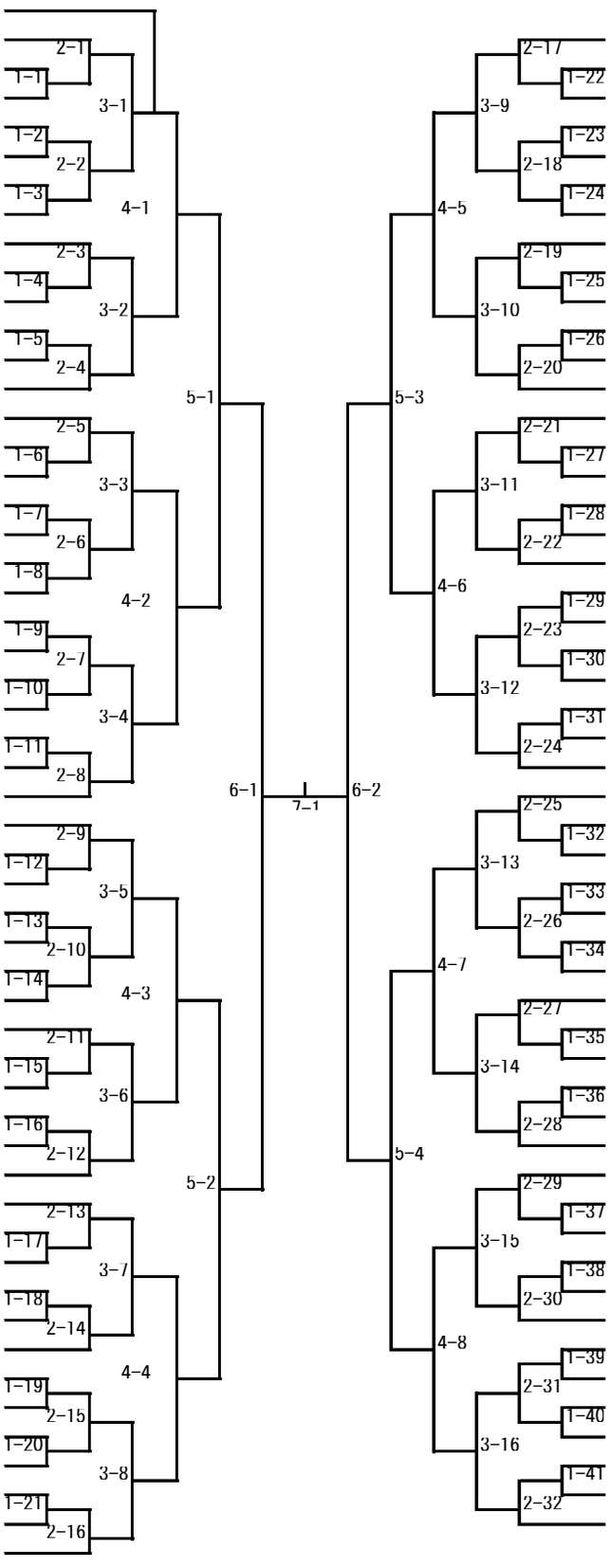

	荻原	（円山クラブ）	54
	渡邊	（新琴似）	55
	浅見	（柏）	56
	明田川	（羊丘）	57
	淺井	（あいの里東）	58
	大畑	（陵陽）	59
	佐藤	（平岸）	60
	猪口	（北陽）	61
	櫻田	（陵北）	62
	伊藤	（札苗北）	63
	石岡	（屯田北）	64
	奥山	（米里）	65
	近藤	（西岡）	66
	竹村	（新川西）	67
	坂本	（北辰）	68
	三浦	（栄）	69
	長原	（平岡緑）	70
	能田	（啓明）	71
	江良	（札幌）	72
	相馬	（光陽）	73
	小林	（幌東）	74
	斎藤	（八条）	75
	中村	（新川）	76
	野口	（澄川）	77
	髙橋	（真駒内）	78
	干場	（石山）	79
	後藤	（藻岩）	80
	森	（星置）	81
	須藤	（信濃）	82
	高木	（北栄）	83
	狩野	（八軒）	84
	阿部	（八軒東）	85
	田中	（手稲東）	86
	小林	（柏丘）	87
	熊谷	（屯田中央）	88
	須戸	（厚別南）	89
	平田	（厚別北）	90
	佐々木	（発寒）	91
	中澤	（真駒内曙）	92
	藤田	（日章）	93
	多田	（栄町）	94
	松田	（篠路）	95
	道	（西野）	96
	森田	（元町）	97
	高橋	（琴似）	98
	涌井	（真栄）	99
	斉藤	（丘珠）	100
	山本	（向陵）	101
	月田	（白石）	102
	赤田	（栄南）	103
	坂本	（月寒）	104
	田尻	（スネイルズ）	105

札幌卓球選手権大会（カデットの部）
令和５年７月27日
美香保体育館

13歳以下男子シングルス (2)

106 太島 (スネイルズ・陵北)
107 久保田 (平岡緑)
108 萬年 (元町)
109 福田 (東白石)
110 林 (真駒内)
111 渡辺 (新琴似)
112 木藤 (栄)
113 佐々木 (陵陽)
114 相笠 (米里)
115 千葉(敦) (厚別北)
116 山本 (浜益)
117 西谷 (羊丘)
118 小林 (光陽)
119 齊藤 (幌東)
120 新造 (信濃)
121 大谷 (発寒)
122 渡辺 (白石)
123 斉藤 (北栄)
124 佐藤(優) (屯田中央)
125 藤村 (琴似)
126 田中 (柏丘)
127 藤原 (北陽)
128 山岸 (北辰)
129 細川 (日章)
130 梅田 (藻岩)
131 後藤 (八条)
132 本間 (月寒)
133 田村 (札幌)
134 柏木 (八軒東)
135 川口 (札苗北)
136 越後 (北都)
137 朝野 (澄川)
138 三田 (西岡)
139 齋藤 (平岡)
140 津久井 (陵北)
141 飯島 (柏)
142 王 (啓明)
143 山越 (栄南)
144 山村 (丘珠)
145 堀 (新川)
146 工藤 (屯田北)
147 中村 (真栄)
148 木村 (あいの里東)
149 藤岡 (西野)
150 西山 (真駒内曙)
151 仲川 (八軒)
152 舟橋 (新川西)
153 藤崎 (星置)
154 島田 (平岸)
155 田中 (向陵)
156 俵 (篠路)
157 柳橋 (手稲東)
158 田尻 (星園クラブ)

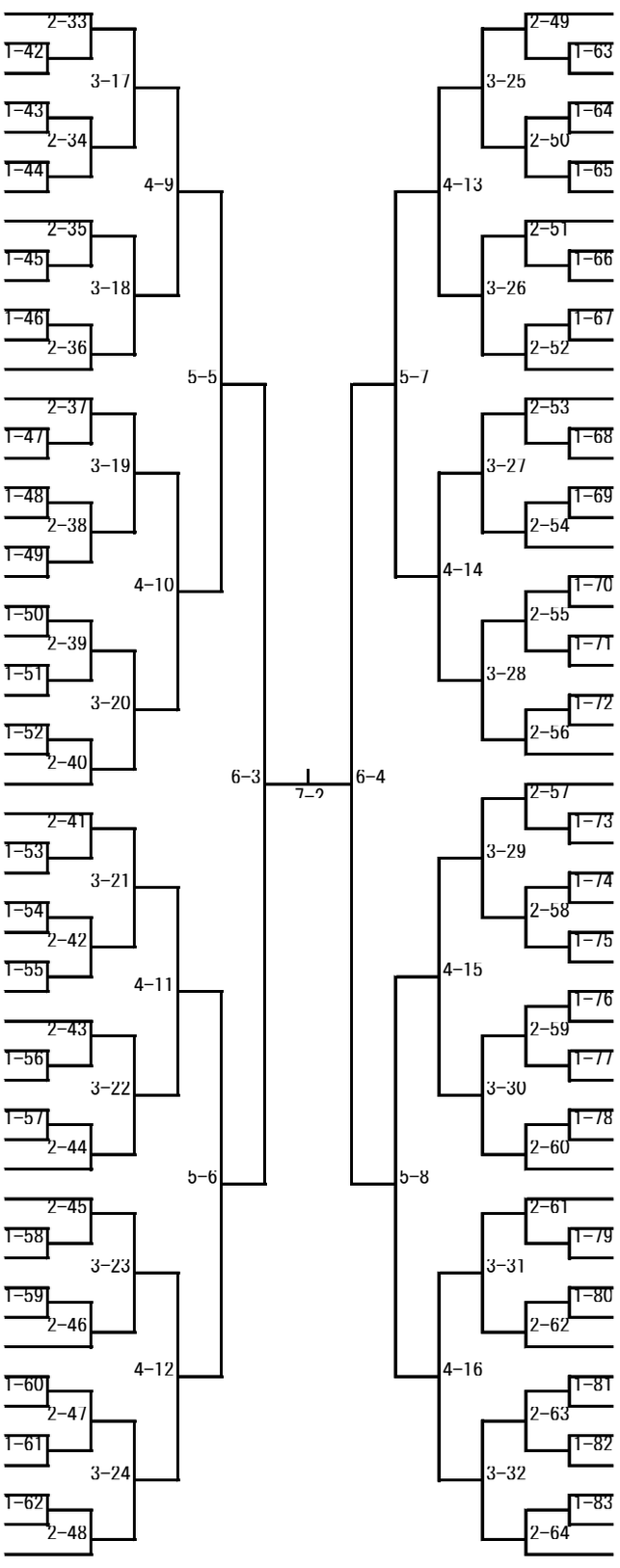

屋木 (スネイルズ) 159
青木 (札幌) 160
近藤 (新川) 161
佐藤 (真駒内曙) 162
西山 (西岡) 163
齊藤 (向陵) 164
澤 (北陽) 165
香川 (平岡緑) 166
四戸 (北栄) 167
桂田 (柏丘) 168
森内 (厚別南) 169
愛原 (北都) 170
永井 (札苗北) 171
三島 (あいの里東) 172
山下 (藻岩) 173
秋葉 (屯田中央) 174
運上 (真駒内) 175
工藤 (厚別北) 176
上地 (八条) 177
安岡 (栄町) 178
長谷川 (信濃) 179
吉田 (東白石) 180
米田 (西野) 181
新名 (陵陽) 182
髙橋 (幌東) 183
山中 (札幌ノースJr.) 184
寺村 (丘珠) 185
井上 (光陽) 186
鈴木 (八軒) 187
長尾 (月寒) 188
古市 (琴似) 189
山口 (平岸) 190
堀口 (真栄) 191
川股 (篠路) 192
半田 (米里) 193
一村 (啓明) 194
成田 (栄南) 195
山川 (新川西) 196
守田 (栄) 197
小出 (元町) 198
荒川 (八軒東) 199
阿部 (北辰) 200
鷲嶺 (柏) 201
片桐 (新琴似) 202
阿部 (発寒) 203
若月 (羊丘) 204
米田 (澄川) 205
水島 (日章) 206
藤代 (星置) 207
山田 (手稲東) 208
小山 (屯田北) 209
松田 (陵北) 210
濱岸 (卓球ラボミソノJ) 211

札幌卓球選手権大会（カデットの部）
令和５年７月27日
美香保体育館

14歳以下男子シングルス（1）

※ 北道 （星槎もみじ）
1 一戸 （八軒）
2 横山 （琴似）
3 高橋 （発寒）
4 清水 （西岡）
5 武井 （北辰）
6 森 （幌東）
7 久保 （日章）
8 高橋 （星置）
9 中川 （平岡）
10 田村 （真栄）
11 太田(和) （あいの里東）
12 只野 （屯田中央）
13 渡邊 （北陽）
14 田中 （栄町）
15 檜森 （光陽）
16 山本 （啓明）
17 高橋 （米里）
18 山内 （真駒内曙）
19 西脇 （元町）
20 岩下 （新琴似北）
21 今井 （陵北）
22 尾路 （丘珠）
23 大賀 （羊丘）
24 吉見 （澄川）
25 寺田 （栄）
26 石井(万) （北栄）
27 石丸 （篠路）
28 菅原 （真駒内）
29 小澤 （東白石）
30 本吉 （平岡緑）
31 藤原 （新琴似）
32 宮西 （栄）
33 市村 （新川）
34 山口 （白石）
35 城戸 （陵北）
36 齊藤 （北白石）
37 橋本 （発寒）
38 山崎 （八軒東）
39 歌屋敷 （幌東）
40 遠山 （栄南）
41 長谷川 （栄町）
42 勘野 （西野）
43 岡部 （八条）
44 川田 （厚別南）
45 三澤 （真駒内曙）
46 桟敷 （信濃）
47 素野 （西岡）
48 金木(優) （北栄）
49 今野 （琴似）
50 白井 （屯田中央）
51 センテノ田村 （北辰）
52 阿蘇 （向陵）
53 河東田 （札苗北）
54 河野 （札幌）
55 髙野 （米里）
56 西川 （柏）
57 千葉(風) （厚別北）
58 藤田 （屯田北）
59 川脇 （元町）
60 後藤 （星置）
61 長谷 （あいの里東）

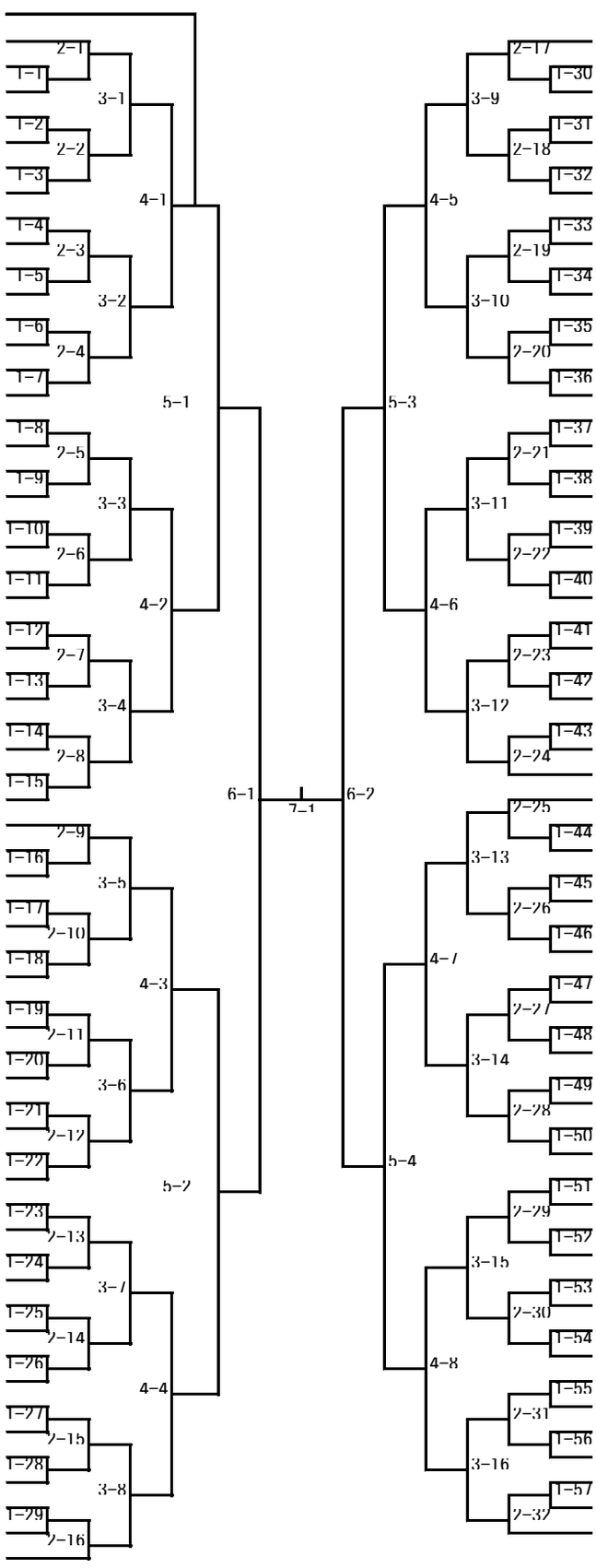

樋掛 （札苗北） 62
飯澤 （米里） 63
髙崎 （陵北） 64
小池 （発寒） 65
藤田 （東白石） 66
川東 （厚別北） 67
若林 （新川） 68
岡崎 （北栄） 69
土居 （元町） 70
松崎 （屯田北） 71
名井(陸) （幌東） 72
狩野 （真駒内曙） 73
平松 （平岸） 74
岡崎 （新琴似） 75
柳 （八条） 76
秋山 （西野） 77
大滝 （札幌） 78
大野 （月寒） 79
石田 （栄） 80
田中 （厚別南） 81
富樫 （西岡） 82
史 （啓明） 83
佐久間 （八軒東） 84
徳光 （花川北） 85
石井(琉) （北栄） 86
清水 （北辰） 87
奥 （屯田中央） 88
根田 （光陽） 89
増子 （柏丘） 90
川辺 （藻岩） 91
櫻庭 （北白石） 92
田中(翔) （北栄） 93
丸尾 （陵北） 94
二階堂 （篠路） 95
藤岡 （発寒） 96
山地 （真駒内曙） 97
巻口 （栄南） 98
松島 （屯田中央） 99
塩越 （琴似） 100
笘 （北陽） 101
太田(皓) （あいの里東） 102
柴田 （栄町） 103
森 （手稲東） 104
松村 （八軒） 105
神田 （白石） 106
上田 （向陵） 107
大竹 （米里） 108
長谷川 （真駒内） 109
横山 （平岡） 110
藏元 （信濃） 111
上山 （平岡緑） 112
小野 （幌東） 113
佐々木 （羊丘） 114
中谷 （星置） 115
佐藤(壮) （栄） 116
髙橋(壱) （八軒東） 117
岩谷 （八条） 118
伊藤 （澄川） 119
駿河 （西野） 120
吉田 （厚田学園） 121

札幌卓球選手権大会（カデットの部）
令和５年７月27日
美香保体育館

14歳以下男子シングルス (2)

122 干場 (あいの里東)
123 塚谷 (手稲東)
124 御園生 (日章)
125 髙橋(慧) (北栄)
126 丹内 (向陵)
127 下口 (陵北)
128 長尾 (札幌)
129 齋藤 (新琴似)
130 鳴神 (星置)
131 田川 (琴似)
132 久米 (北都)
133 岡安 (藻岩)
134 宇野 (西野)
135 石黒 (米里)
136 河口 (東白石)
137 熊木 (八条)
138 植田 (北栄)
139 佐藤(颯) (栄)
140 稲野辺 (発寒)
141 河山 (北辰)
142 千葉 (八軒)
143 中根 (光陽)
144 松浦 (屯田中央)
145 南條 (真駒内曙)
146 碇石 (幌東)
147 杉山 (澄川)
148 菅井 (啓明)
149 髙橋 (栄町)
150 高西 (平岡)
151 遠藤 (札苗北)
152 池上 (八軒東)
153 秋田谷 (北栄)
154 立川 (厚別北)
155 上林 (丘珠)
156 重本 (北陽)
157 清水 (西野)
158 一ノ渡 (米里)
159 粟野 (西岡)
160 平野 (篠路)
161 吉川 (新琴似北)
162 杉坂 (厚別南)
163 佐々木 (栄町)
164 青山 (八条)
165 中山 (真栄)
166 西根 (北白石)
167 信太 (栄)
168 熊谷 (信濃)
169 山﨑 (平岸)
170 小林 (発寒)
171 佐々木(智) (真駒内曙)
172 東 (琴似)
173 石塚 (栄南)
174 大森 (幌東)
175 松谷 (平岡)
176 市村 (元町)
177 金森 (陵北)
178 平井 (北辰)
179 石塚 (真駒内)
180 髙島 (新琴似)
181 大井 (栄)
182 阪東 (屯田北)

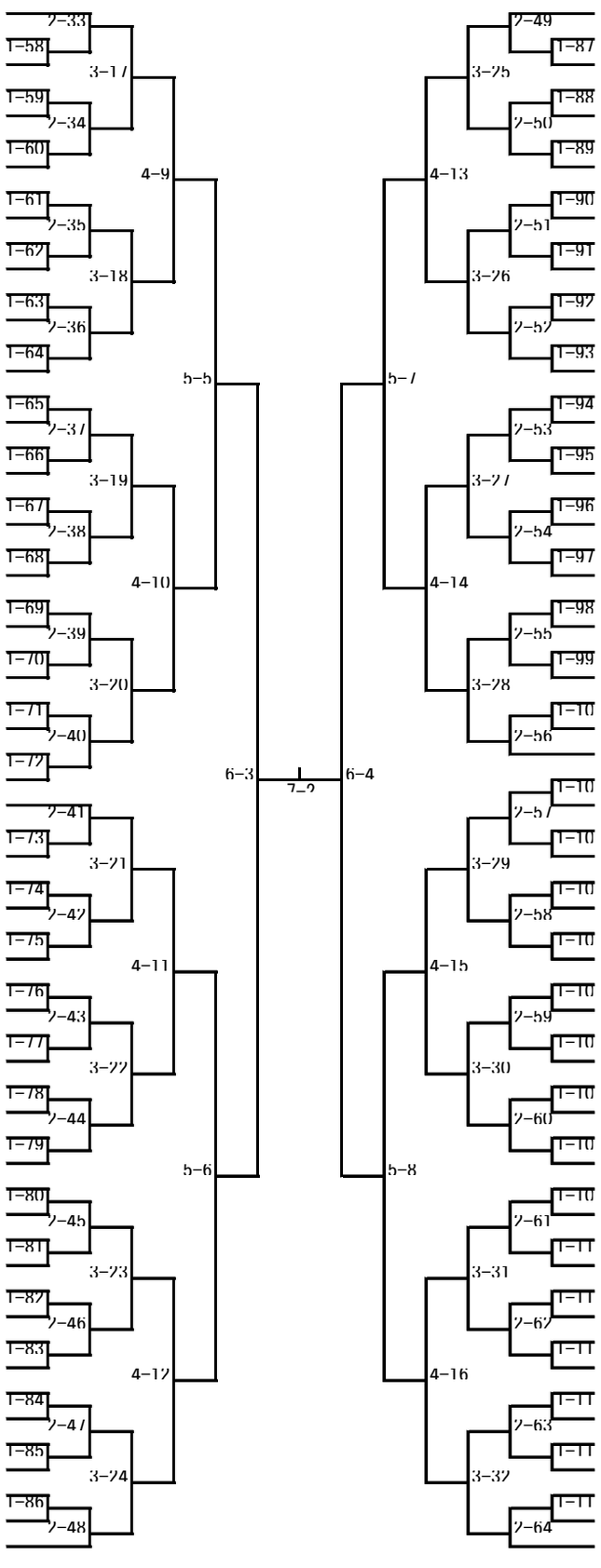

山田 (月寒) 183
宇和川 (向陵) 184
岡田 (屯田中央) 185
清水 (篠路) 186
佐々木 (米里) 187
北川 (西野) 188
伊藤 (日章) 189
須川 (真駒内曙) 190
近藤 (幌東) 191
宍戸 (発寒) 192
船橋 (浜益) 193
藤川 (栄) 194
松村 (真駒内) 195
現田 (西岡) 196
小川 (八軒) 197
相澤 (元町) 198
秦 (北白石) 199
山村 (柏) 200
林 (厚別南) 201
曽我部 (新川) 202
石倉 (澄川) 203
佐々木 (新琴似) 204
柏木 (琴似) 205
廻 (手稲東) 206
鎌田 (厚別北) 207
山本 (八軒東) 208
田中 (北辰) 209
砂田 (北栄) 210
大場 (栄町) 211
坂本 (あいの里東) 212
日下 (星置) 213
金木(大) (北栄) 214
前山 (平岡緑) 215
庄司 (屯田北) 216
加藤 (幌東) 217
山田 (厚別北) 218
奥野 (東白石) 219
早川 (柏丘) 220
藤村 (米里) 221
土屋 (向陵) 222
大久保 (屯田中央) 223
山口 (八条) 224
佐々木 (新川西) 225
遠藤 (琴似) 226
石川 (白石) 227
津田 (啓明) 228
前田 (元町) 229
佐藤 (光陽) 230
山田 (栄) 231
小柳 (真栄) 232
寺本(晃) (真駒内曙) 233
納谷 (栄町) 234
斎藤 (羊丘) 235
窪田 (札苗北) 236
石川 (幌東) 237
壁谷 (西野) 238
大谷 (平岡) 239
山本(幸) (陵北) 240
佐藤(蒼) (八軒東) 241
佐野 (あいの里東) 242
渡辺 (Ping T・栄南) 243

札幌卓球選手権大会（カデットの部）
令和５年７月27日
美香保体育館

14歳以下男子シングルス (3)

244 新岡 (卓球ラボミソノＪ・啓明)
245 石川 (八条)
246 畠山 (幌東)
247 寺田 (西野)
248 貝沼 (発寒)
249 西谷 (月寒)
250 長岡 (澄川)
251 岡島 (向陵)
252 雨宮 (真駒内曙)
253 大内 (花川北)
254 田中(雄) (北栄)
255 小野 (平岡)
256 永末 (元町)
257 柴田 (琴似)
258 小川 (西岡)
259 荒木 (羊丘)
260 齋藤 (北辰)
261 前田 (八軒東)
262 小倉 (陵北)
263 内田 (新川)
264 辻 (東白石)
265 佐藤 (藻岩)
266 安藤 (栄)
267 渡辺 (平岡緑)
268 越後 (札苗北)
269 桑野 (真駒内)
270 梶川 (屯田中央)
271 岡崎 (光陽)
272 安達 (米里)
273 小林 (厚別南)
274 中山 (幌東)
275 鈴木 (あいの里東)
276 北嶋 (厚別北)
277 斉藤 (白石)
278 米澤 (栄南)
279 伊藤 (信濃)
280 宮川 (北栄)
281 榎本 (八条)
282 山口 (向陵)
283 飯岡 (新川西)
284 八ツ井 (発寒)
285 森 (真栄)
286 横川 (啓明)
287 山本(明) (陵北)
288 笠間 (西野)
289 千葉 (柏丘)
290 郭 (星置)
291 廣田 (琴似)
292 本間 (真駒内曙)
293 檜山 (幌東)
294 山崎 (米里)
295 荒木 (北辰)
296 中塚 (北白石)
297 菊永 (篠路)
298 原田 (栄)
299 濱辺 (新琴似)
300 佐藤 (屯田中央)
301 髙橋(勝) (八軒東)
302 大和 (八軒)
303 川島 (西岡)
304 西村 (栄町)

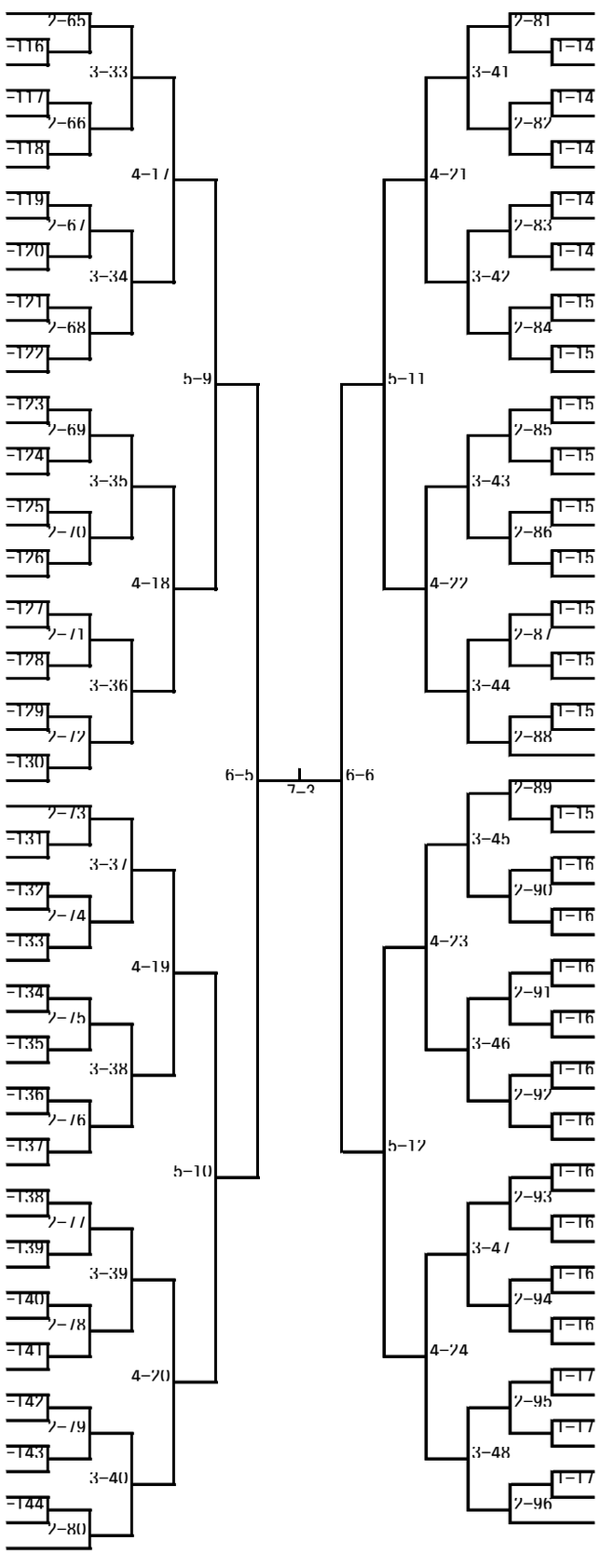

西本 (札幌) 305
西村 (平岸) 306
塚本 (丘珠) 307
尾ケ瀬 (栄町) 308
山本 (北辰) 309
笠井 (八軒) 310
村山 (北陽) 311
鈴木 (米里) 312
石井 (西岡) 313
中田 (真駒内) 314
佐藤(珀) (栄) 315
小野 (陵北) 316
寺本(真) (真駒内曙) 317
髙橋(大) (北栄) 318
野坂 (新琴似) 319
羽立 (発寒) 320
吉川 (啓明) 321
今村 (西野) 322
安達 (東白石) 323
渡邊 (光陽) 324
松島 (澄川) 325
及川 (向陵) 326
西田 (柏) 327
稲見 (幌東) 328
福島 (元町) 329
佐藤(吏) (八軒東) 330
谷本 (藻岩) 331
淺野 (琴似) 332
日比 (北白石) 333
斉藤 (厚別北) 334
塩谷 (あいの里東) 335
越田 (星置) 336
西谷内 (平岡) 337
工藤 (厚別南) 338
加崎 (屯田中央) 339
川口 (手稲東) 340
宮坂 (東白石) 341
堀 (真栄) 342
村越 (日章) 343
鈴木 (琴似) 344
竹澤 (栄) 345
永井 (栄南) 346
大関 (元町) 347
香島 (新琴似) 348
名井(海) (幌東) 349
渡邊 (発寒) 350
原 (栄町) 351
佐々木 (屯田北) 352
林 (新琴似北) 353
加藤 (北栄) 354
田中 (米里) 355
石田 (真駒内曙) 356
三島 (八軒東) 357
川村 (八条) 358
藤井 (新川) 359
松田 (西野) 360
老川 (信濃) 361
亀尾 (篠路) 362
會田 (陵北) 363
赤間 (札苗北) 364

札幌卓球選手権大会（カデットの部）
令和５年７月27日
美香保体育館

14歳以下男子シングルス (4)

365 大友 (新川)
366 今岡 (星置)
367 北出 (平岡)
368 岡﨑 (西野)
369 伊藤 (琴似)
370 山 (発寒)
371 吉野 (新琴似)
372 水口 (陵北)
373 小田 (栄)
374 今村 (向陵)
375 遠藤 (厚別南)
376 酒井 (幌東)
377 森木 (光陽)
378 大室 (信濃)
379 中村 (澄川)
380 山下 (手稲東)
381 野宮 (栄南)
382 岩田 (月寒)
383 山田 (八条)
384 柴田 (北辰)
385 坂本 (札幌)
386 天間 (真駒内曙)
387 山本 (栄町)
388 森田 (陵陽)
389 本間 (北栄)
390 吉野 (屯田中央)
391 福野 (東白石)
392 平林 (啓明)
393 西野 (八軒東)
394 工藤 (米里)
395 坂井 (柏丘)
396 中澤 (北白石)
397 野崎 (発寒)
398 今野 (陵北)
399 永田 (北栄)
400 久保木 (平岡緑)
401 庄子 (西岡)
402 髙橋 (西野)
403 宮下 (栄)
404 藤原 (屯田北)
405 千田 (新琴似)
406 嶋田 (米里)
407 丹保 (星置)
408 千葉(杏) (厚別北)
409 佐々木(璃) (真駒内曙)
410 萬屋 (平岸)
411 谷内 (羊丘)
412 山口 (幌東)
413 似鳥 (白石)
414 長谷川 (平岡)
415 北山 (元町)
416 佐藤 (八軒)
417 追出町 (栄町)
418 澤田 (屯田中央)
419 田山 (札苗北)
420 阿部 (琴似)
421 坂東 (八条)
422 相間野 (篠路)
423 佐藤 (北陽)
424 今村 (あいの里東)

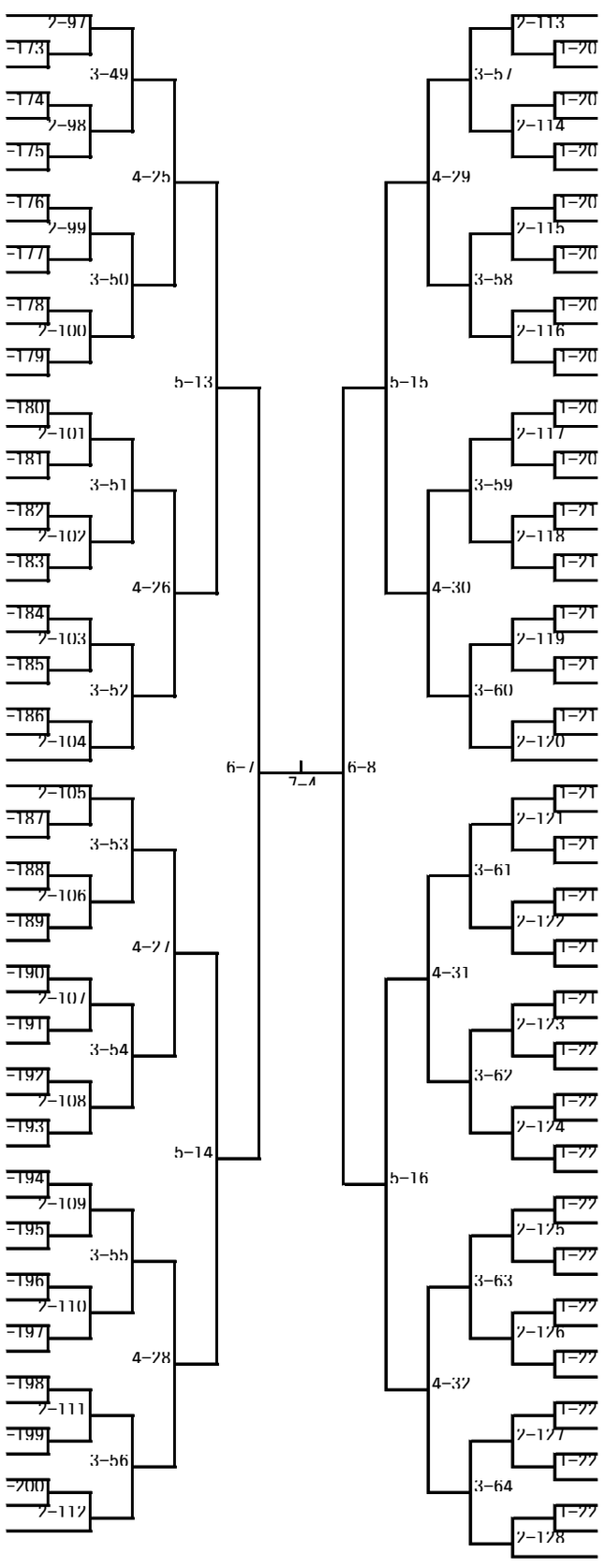

芝山 (真駒内) 425
二木 (厚別南) 426
眞山 (栄町) 427
戸佐 (あいの里東) 428
佐藤 (米里) 429
円谷 (真栄) 430
髙村 (北陽) 431
石田 (幌東) 432
櫻井 (栄南) 433
長 (厚別北) 434
東岡 (西野) 435
西山 (発寒) 436
岩橋 (琴似) 437
丸亀 (八軒東) 438
尾路 (栄) 439
高田 (北栄) 440
山上 (屯田中央) 441
秩父 (啓明) 442
徳山 (八軒) 443
元山 (東白石) 444
苅山 (羊丘) 445
野﨑 (手稲東) 446
菅原 (日章) 447
岡本 (真駒内曙) 448
寺澤 (北辰) 449
多治見 (元町) 450
菅原 (平岡) 451
田中 (八条) 452
古屋 (篠路) 453
菅原 (月寒) 454
青山 (西野) 455
佐藤 (北白石) 456
興村 (琴似) 457
喜田 (北都) 458
後藤 (栄町) 459
藤﨑 (真駒内曙) 460
松坂 (札幌ノースJr.新琴似北) 461
金井 (向陵) 462
石黒 (陵北) 463
道齊 (澄川) 464
沼澤 (栄) 465
舛甚 (北栄) 466
赤名 (光陽) 467
伊東 (星置) 468
石原 (西岡) 469
黒澤 (柏) 470
米田 (発寒) 471
大和 (屯田北) 472
吉川 (札幌) 473
楠元 (新琴似) 474
齋藤 (丘珠) 475
齊藤 (札苗北) 476
澁谷 (あいの里東) 477
髙杉 (花川北) 478
三寺 (屯田中央) 479
新田 (藻岩) 480
奥谷 (北辰) 481
満島 (幌東) 482
伊藤 (八軒東) 483
永井 (北栄) 484
永原 (スネイルズ) 485

札幌卓球選手権大会（カデットの部）
令和５年７月28日
美香保体育館

13歳以下女子シングルス（1）

※	高谷	（スネイルズ・真栄）
1	古湊	（月寒）
2	永井	（八軒）
3	貝瀬	（札幌）
4	池端	（平岡緑）
5	髙橋	（西岡）
6	大友	（前田）
7	高倉	（西野）
8	深澤	（向陵）
9	後藤	（手稲東）
10	須藤	（北白石）
11	斉藤	（平岸）
12	伊藤	（柏）
13	熊倉	（信濃）
14	濱中	（真駒内）
15	山脇(空)	（元町）
16	千葉	（北辰）
17	佐々木	（丘珠）
18	神内	（屯田北）
19	山本	（羊丘）
20	沖本	（栄町）
21	西川(咲)	（啓明）
22	端	（札幌ノースJr.）
23	藤田	（あいの里東）
24	松島	（星置）
25	遠藤	（新琴似）
26	北崎	（新川西）
27	瀧澤	（発寒）
28	石名坂	（光陽）
29	宇田	（白石）
30	大野	（澄川）
31	吉田	（厚別北）
32	橋場	（北陽）
33	岩村	（新川）
34	大場	（厚別南）
35	鷲谷	（八条）
36	山本	（陵北）
37	福井	（北栄）
38	安藤	（琴似）
39	秋田	（浜益）
40	田中	（柏丘）
41	浅野	（八軒東）
42	信田	（真駒内曙）
43	松島	（アヒル屋）

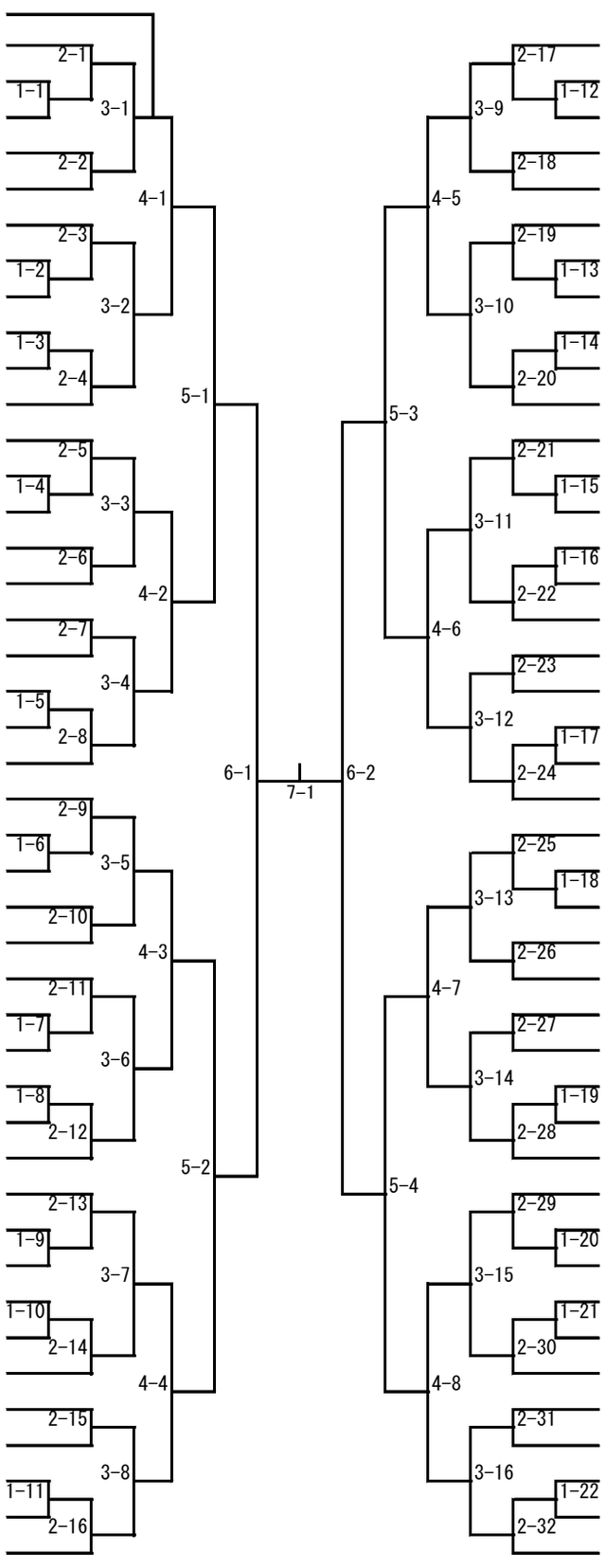

山崎(結)	(Ping T)	44
古谷	（新川）	45
諏訪	（発寒）	46
中道	（向陵）	47
佐藤	（陵北）	48
富田	（八軒東）	49
渡邉	（西岡）	50
田中	（花川北）	51
進藤	（栄南）	52
伊藤	（星置）	53
木村	（札幌）	54
根岸	（あいの里東）	55
山本	（澄川）	56
加賀屋	（前田）	57
細井	（光陽）	58
大西	（元町）	59
横野	（栄）	60
今野	（西野）	61
土門	（屯田北）	62
茶家	（琴似）	63
小谷	（北陽）	64
有賀	（アヒル屋）	65
姫野	（厚田学園）	66
間瀬	（平岸）	67
鈴木	（啓明）	68
引田	（羊丘）	69
計良	（新川西）	70
李	（平岡緑）	71
鈴木	（柏丘）	72
清水	（手稲東）	73
中野	（北辰）	74
小熊	（真駒内曙）	75
下村	（栄町）	76
寺田	（真栄）	77
平賀	（真駒内）	78
武田	（厚別北）	79
後藤	（日章）	80
本間	（八軒）	81
佐々木	（八条）	82
大谷	（札苗北）	83
酒井	（月寒）	84
小泉	（柏）	85
濱岸	（卓球ラボミソノＪ）	86

札幌卓球選手権大会（カデットの部）
令和５年７月28日
美香保体育館

13歳以下女子シングルス (2)

87	櫻井	(円山クラブ・北白石)
88	成田	(厚別北)
89	岸本	(手稲東)
90	宮下	(北陽)
91	松本	(啓明)
92	柴田	(柏丘)
93	中野渡	(札苗北)
94	鳥居	(日章)
95	本間	(信濃)
96	上原	(琴似)
97	河野	(八条)
98	原	(真駒内)
99	北垣	(新琴似)
100	近藤	(八軒)
101	中尾	(あいの里東)
102	小林	(西岡)
103	成田	(栄南)
104	佐藤	(月寒)
105	村上	(元町)
106	斎藤	(新川西)
107	笹谷	(厚田学園)
108	山本	(スネイルズ)
109	蓑島	(平岡緑)
110	山川	(西野)
111	遠藤	(柏)
112	渡邊	(発寒)
113	桑山	(陵北)
114	藤井	(真駒内曙)
115	濱口	(丘珠)
116	佐藤	(新川)
117	加藤	(札幌)
118	野呂	(光陽)
119	渡邊	(澄川)
120	安岡	(真栄)
121	山本	(八軒東)
122	花岡	(栄町)
123	鷲見	(羊丘)
124	柿崎	(前田)
125	樫野	(栄)
126	赤塚	(平岸)
127	堀	(北辰)
128	村松	(向陵)
129	蝦夷森	(アヒル屋)

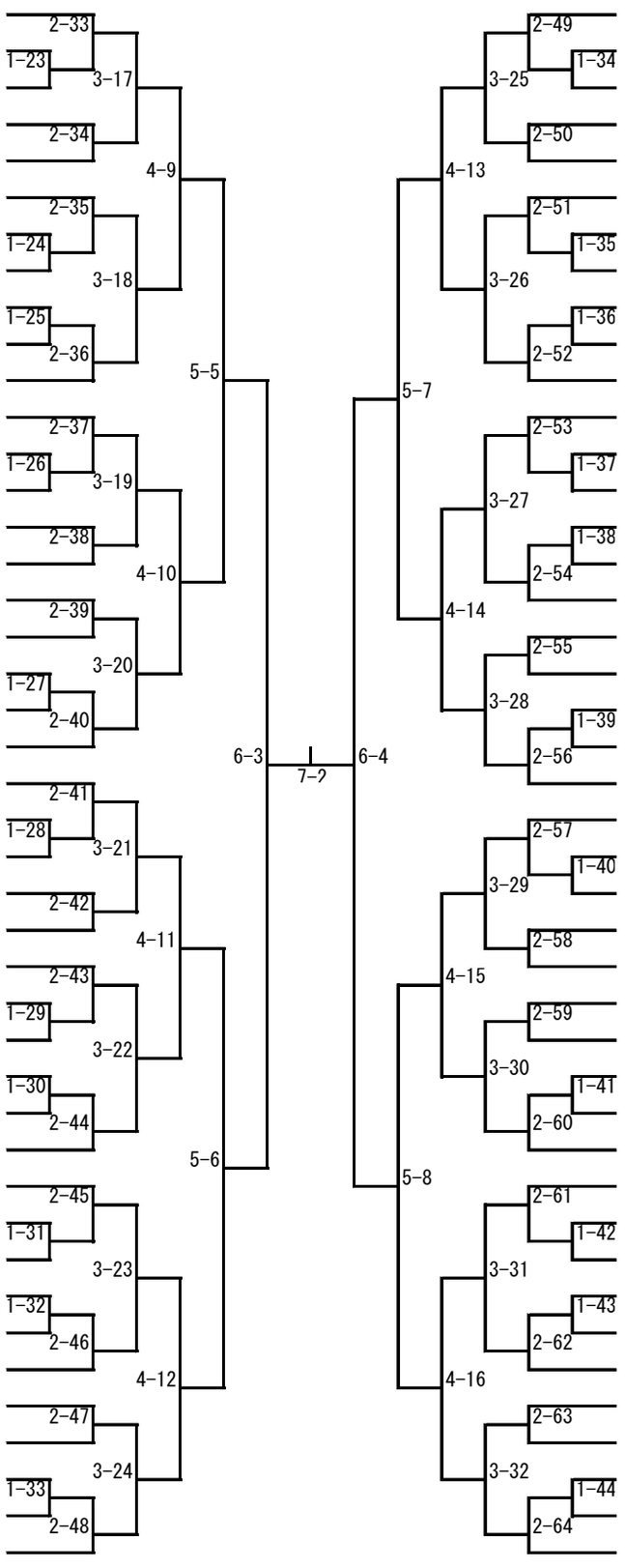

	山崎(実)	(Ping T)	130
	星加	(西岡)	131
	國分	(前田)	132
	向井	(屯田北)	133
	松田	(札幌)	134
	藤谷	(手稲東)	135
	佐々木	(月寒)	136
	田下	(日章)	137
	古屋	(真駒内曙)	138
	鈴木(心)	(あいの里東)	139
	服部	(新川西)	140
	斎場(麗)	(北辰)	141
	寺沢	(丘珠)	142
	前川	(幌東)	143
	磯野	(平岸)	144
	堀川	(琴似)	145
	新保	(西野)	146
	田崎	(八軒東)	147
	渡部	(栄町)	148
	大竹	(真駒内)	149
	真野	(柏丘)	150
	野本	(アヒル屋)	151
	吉木	(向陵)	152
	亀田	(光陽)	153
	石本	(陵北)	154
	川上	(信濃)	155
	岩本	(発寒)	156
	小林	(北白石)	157
	神野	(星置)	158
	坂口	(新川)	159
	堀口	(真栄)	160
	今田	(元町)	161
	藤川	(平岡緑)	162
	小原	(新琴似北)	163
	深町	(八軒)	164
	大森	(柏)	165
	鈴木	(花川北)	166
	佐々木	(厚別北)	167
	五十嵐	(北陽)	168
	野本	(啓明)	169
	青山	(八条)	170
	吉川	(澄川)	171
	阿部	(札幌unity・柏丘)	172

札幌卓球選手権大会（カデットの部）
令和５年７月28日
美香保体育館

14歳以下女子シングルス（1）

1	菊池	（札幌大谷）
2	高橋	（陵北）
3	桃井	（栄南）
4	北川	（新川）
5	中野	（澄川）
6	佐々木	（羊丘）
7	堀江	（真駒内）
8	土館	（発寒）
9	福田	（柏）
10	三上	（月寒）
11	和田	（北白石）
12	林	（厚別南）
13	戸田	（篠路）
14	國田	（琴似）
15	竹内	（元町）
16	満保	（厚別北）
17	及川	（丘珠）
18	市本	（光陽）
19	森田	（啓明）
20	山路	（陵北）
21	小野	（札幌）
22	羽賀	（北辰）
23	小坂	（西野）
24	井越	（栄）
25	平井	（発寒）
26	三岡	（月寒）
27	阪田	（西岡）
28	中居林	（新川西）
29	有澤	（前田）
30	本間	（平岸）
31	松崎	（平岡）
32	赤川	（新琴似）
33	平山	（羊丘）
34	矢満田	（手稲東）
35	岸野	（札幌）
36	角田	（発寒）
37	神保	（あいの里東）
38	石川	（浜益）
39	大久保	（前田）
40	平井	（栄）
41	川上	（東白石）
42	下地	（新琴似北）
43	小岩	（西野）
44	八重樫	（厚別南）
45	樋口	（八軒東）
46	畠山	（米里）
47	福島	（栄南）
48	五十嵐	（札苗北）
49	大島	（琴似）
50	遠藤	（陵北）
51	藤田	（八軒）
52	今井	（発寒）
53	鳥谷部	（北栄）
54	貝澤	（西岡）
55	西方	（元町）
56	西村	（真駒内）
57	佐々木	（北陽）
58	斎	（アヒル屋・羊丘）
59	定蛇	（真栄）
60	落合	（北白石）
61	島村	（月寒）
62	和田	（八条）
63	伊藤	（厚田学園）

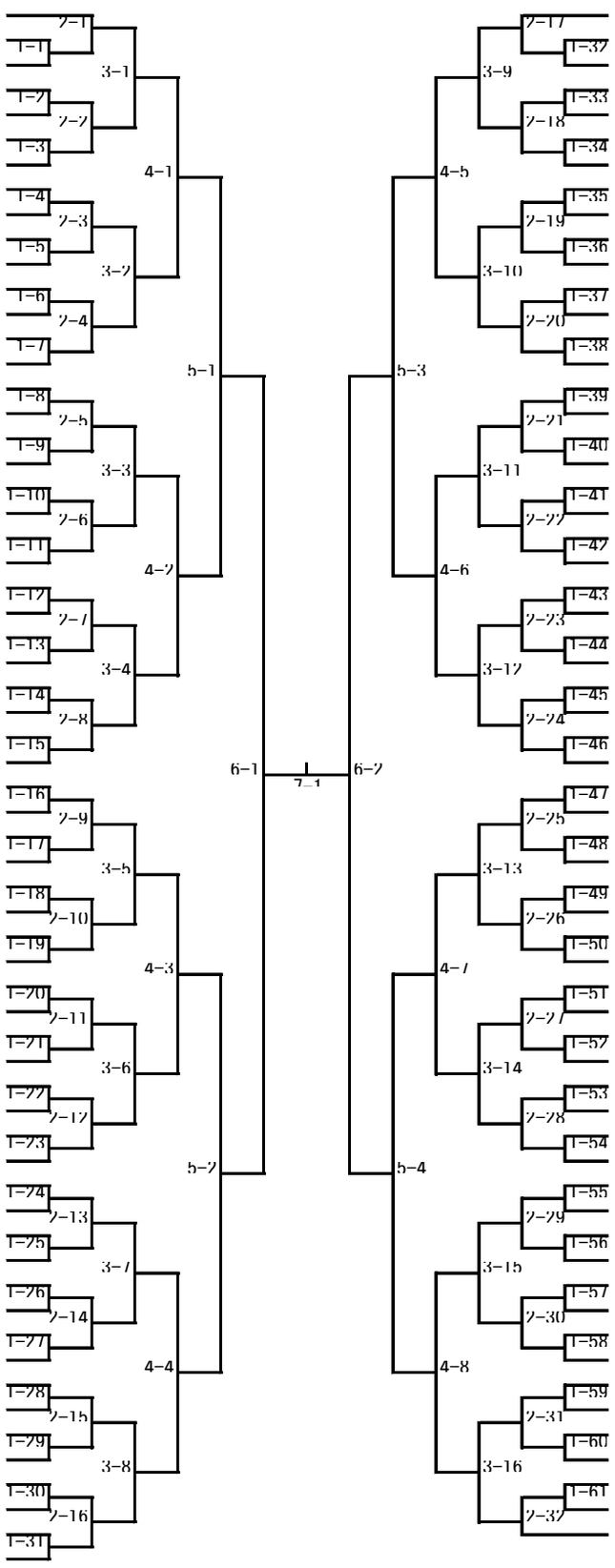

村上	（札苗北）	64
田中	（北辰）	65
平松	（前田）	66
小門	（八条）	67
原田	（西岡）	68
小林	（屯田北）	69
小松	（信濃）	70
小野寺	（栄）	71
鈴木	（北栄）	72
松浦	（真駒内）	73
澤田	（光陽）	74
荒木	（琴似）	75
湯浅	（厚別北）	76
畠山	（幌東）	77
西川（彩）	（啓明）	78
三澤	（柏）	79
神崎	（真栄）	80
熊谷	（前田）	81
井上	（月寒）	82
新開	（発寒）	83
鈴木	（北白石）	84
田中	（丘珠）	85
武田	（陵北）	86
木村	（羊丘）	87
岡部	（新琴似）	88
向井	（北陽）	89
古谷	（西野）	90
佐々木	（新川西）	91
越智	（手稲東）	92
丸山	（琴似）	93
山本	（あいの里東）	94
小松	（羊丘）	95
越智	（厚別北）	96
本間	（北白石）	97
下山	（前田）	98
木村	（新川）	99
谷川	（真駒内）	100
濱口	（発寒）	101
天間	（北辰）	102
佐藤	（東白石）	103
大谷	（西岡）	104
横山	（新川西）	105
佐藤	（元町）	106
鈴木	（陵北）	107
武井	（栄南）	108
井草	（八軒東）	109
深見	（月寒）	110
山岸	（琴似）	111
竹下	（平岡緑）	112
阿部	（発寒）	113
田村	（札苗北）	114
木村	（新琴似）	115
佐藤	（厚別南）	116
天岡	（平岡）	117
鈴木（桜）	（あいの里東）	118
鈴木	（平岸）	119
加藤	（米里）	120
菅原	（八条）	121
橋本	（手稲東）	122
石川	（栄）	123
加勢	（西岡）	124
川口	（札幌）	125

札幌卓球選手権大会（カデットの部）
令和５年７月28日
美香保体育館

14歳以下女子シングルス (2)

126 飯田 (柏)
127 木田 (平岡)
128 池田 (元町)
129 上妻 (西野)
130 江上 (琴似)
131 松原 (八条)
132 山田 (真駒内)
133 古坂 (北白石)
134 山田 (栄)
135 中村 (発寒)
136 鈴木 (北陽)
137 安藤 (新川)
138 番場 (陵北)
139 堂下 (手稲東)
140 佐藤 (新琴似)
141 野口 (羊丘)
142 岩渕 (米里)
143 及川 (発寒)
144 駒谷 (北栄)
145 田村 (前田)
146 星野 (平岸)
147 北村 (札苗北)
148 戸嶋 (西岡)
149 前田 (新川西)
150 加藤 (北白石)
151 名畑 (月寒)
152 中村 (東白石)
153 山口 (光陽)
154 竹原 (白石)
155 丸山 (あいの里東)
156 落合 (八軒東)
157 片桐 (厚別北)
158 長谷川 (西岡)
159 佐藤 (発寒)
160 小濱 (栄南)
161 須藤 (羊丘)
162 鳶林 (琴似)
163 飯野 (札幌)
164 斎場(遥) (北辰)
165 大髙 (陵北)
166 鶴岡 (真栄)
167 阿部 (西野)
168 山田 (八軒)
169 小松 (あいの里東)
170 若生 (前田)
171 末永 (平岡緑)
172 折笠 (月寒)
173 髙橋 (元町)
174 齊藤 (厚別南)
175 片平 (北白石)
176 木島 (啓明)
177 佐々木 (真駒内曙)
178 齋藤 (北陽)
179 松﨑 (札苗北)
180 久世 (手稲東)
181 大谷 (前田)
182 大澤 (栄町)
183 南 (西岡)
184 畑田 (米里)
185 髙橋 (東白石)
186 前野 (真駒内)
187 原 (厚田学園)

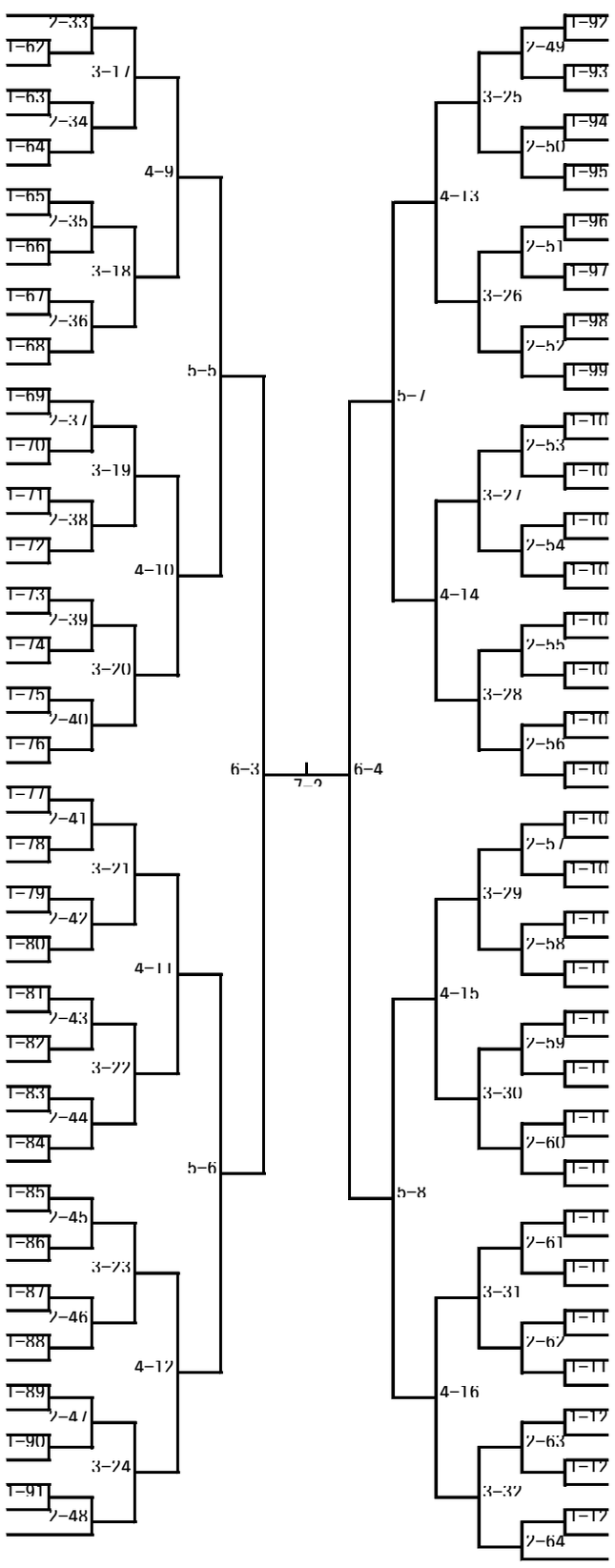

石川 (平岡) 188
木下 (琴似) 189
浦川 (屯田北) 190
谷口 (陵北) 191
宮原 (真駒内) 192
藤井 (新川) 193
松本 (丘珠) 194
堀田 (発寒) 195
安田 (羊丘) 196
矢谷 (厚別北) 197
弓場 (西岡) 198
津田 (北辰) 199
大垣 (月寒) 200
井上 (八条) 201
岸田 (北栄) 202
白石 (札苗北) 203
鈴木 (札幌) 204
棚谷 (厚別南) 205
近藤 (発寒) 206
藤田 (柏) 207
福士 (栄) 208
東 (澄川) 209
細田 (啓明) 210
尾﨑 (前田) 211
河野 (新琴似) 212
西村 (八軒) 213
大橋 (元町) 214
末永 (陵北) 215
関口 (米里) 216
髙橋 (北白石) 217
藤井 (月寒) 218
藤澤 (あいの里東) 219
塘 (手稲東) 220
小松 (発寒) 221
青山 (東白石) 222
難波 (陵北) 223
浅井 (新川西) 224
國田 (北白石) 225
三浦 (西野) 226
長内 (北栄) 227
柴谷 (八条) 228
松浦 (札苗北) 229
阿部 (月寒) 230
伊藤 (栄) 231
小澤 (幌東) 232
仙島 (西岡) 233
伊藤 (新琴似北) 234
山口 (羊丘) 235
南谷 (栄南) 236
新山 (北陽) 237
小林 (前田) 238
下田 (琴似) 239
山田 (光陽) 240
立花 (札幌) 241
石井 (真駒内) 242
信田 (新琴似) 243
佐久間 (信濃) 244
佐藤 (柏) 245
小竹 (平岸) 246
潟端 (発寒) 247
平沢 (八軒東) 248
小笠原 (厚別南) 249
山脇(凪) (元町) 250

札幌卓球選手権大会（カデットの部）　過去の成績

	１３歳以下 男子Ｓ優勝	所属	１４歳以下 男子Ｓ優勝	所属	１３歳以下 女子Ｓ優勝	所属	１４歳以下 女子Ｓ優勝	所属	男子Ｄ優勝		所属	女子Ｄ優勝		所属
H13	藤田	円山クラブ	箕浦	教育大附属	安斎	円山クラブ	上村	明園	箕浦	三浦	附属・陵陽	上村	安斎	明園・円山クラブ
H14	後藤	円山クラブ	佐々木	陵陽	安斎	新川	臼井	南が丘	川島	後藤	円山クラブ	渋谷	土屋	南の丘・福井野
H15	後藤	円山クラブ	早坂	丘珠	阿部	南が丘	土屋	福井野	後藤	川島	円山クラブ	安斎	土屋	新川・福井野
H16	後藤	円山クラブ	高橋	北都	吉國	円山クラブ	阿部	南が丘	後藤	後藤	光星・円山	吉國	阿部	円山ク・南が丘
H17	吉田	円山クラブ	後藤	札幌光星	吉國	札幌大谷	佐々木	札幌大谷	後藤	後藤	TTP・札幌光星	鈴木	栗原	スネイルズ・札幌ノースJr
H18	後藤	TTP	土屋	福井野	鈴木	札幌大谷	吉國	札幌大谷	土屋	三宅	福井野・札幌光星	吉國	鈴木	札幌大谷
H19	後藤	札幌光星	厚谷	北栄	栗原	札幌大谷	山田	新琴似	神山	竹岡	簾舞・円山クラブ	鈴木	栗原	札幌大谷
H20	竹岡	円山クラブ	後藤	札幌光星	三和	札幌大谷	栗原	札幌大谷	神山	竹岡	簾舞・円山クラブ	谷田	安藤	西野・札幌光星
H21	金川	新川	細井	新川西	高原	スネイルズ	三和	札幌大谷	山根	金川	新琴似・新川	目黒	松浦	中央・元町
H22	伊藤	屯田中央	山根	新琴似	高原	札幌大谷	伊藤	札幌大谷	山根	金川	新琴似・新川	伊藤	三橋	札幌大谷
H23	青木	八軒東	伊藤	屯田中央	佐古	元町	水野	札幌大谷	小野	飯田	羊丘	水野	高原	札幌大谷
H24	北川	札幌ノースJr.	青木	八軒東	北川	札幌ノースJr.	佐古	スネイルズ	香西	国田	羊丘	佐古	宋	スネイルズ
H25	棟方	札幌ノースJr.	北川	札幌ノースJr.	伊藤	札幌大谷	宋	スネイルズ	松田	前本	前田	伊藤	田近	札幌大谷
H26	国田	札幌ノースJr.	棟方	札幌ノースJr.	信田	札幌ノースJr.	伊藤	札幌大谷	門脇	川瀬	スネイルズ	北川	信田	札幌ノースJr.
H27	門脇	スネイルズ	国田	札幌ノースJr.	中川	発寒	信田	札幌ノースJr.	国田	信田	札幌ノースJr.	信田	大須賀	札幌ノースJr.
H28	門脇	スネイルズ	伊藤	円山クラブ	買手	札幌大谷	濱田	札幌大谷	門脇	名古屋	スネイルズ	買手	濱田	札幌大谷
H29	見延	円山クラブ	信田	円山クラブ	伊藤	円山クラブ	森本	真駒内	信田	見延	円山クラブ	小林	草間	スネイルズ
H30	蒲谷	円山クラブ	見延	円山クラブ	小林	札幌大谷	ディアロ・アイシャバ	西陵	見延	小玉	円山クラブ	小林	大久保	札幌大谷
R1	村山	スネイルズ	星	札幌ノースJr.	伊藤	円山クラブ	高谷	スネイルズ	太田	村山	スネイルズ	酒井	高谷	スネイルズ
R3	猪股	手稲東	蒲谷	北陽・ファーストスター	村山	札幌大谷	清野	札幌大谷	阿部	北村	スネイルズ	清野	村山	スネイルズ
R4	北道	星槎もみじ	阿部	柏丘・スネイルズ	菊池	札幌大谷	村山	札幌大谷	田尻	須藤	スネイルズ	村山	高谷	スネイルズ

今大会で上位に進出した選手には次のような大会への出場権が与えられます

○今大会で、男女各シングルスベスト32以上の選手・男女ダブルスベスト16以上のペア

→　北海道選手権大会（カデットの部）
　９／２～３　ウインドヒルくしろスーパーアリーナ

○今大会で、男女各シングルスベスト16以上の選手

→　札幌市選手権（ジュニアの部）　８／19～20　厚別区体育館
→　札幌市選手権（シングルスの部）　９／９　美香保体育館

○今大会で、男女各シングルスベスト8以上の選手ならびに、
男女各ダブルスベスト4以上の各選手
→　札幌市選手権（ダブルスの部）　８／26～27　美香保体育館

上記の大会に「高校生・大学生・一般」と同じ権利で出場できる
（参加資格をもつ日卓協登録選手同士とならば、混合Wも含め自由に登録できる）