【女子】 カデット・ ジュニア・一般の部 代表決定戦

※カデットの部 代表（16名） ❶～ ⓰

※ジュニア・一般の部 代表（8名） ①～⑧
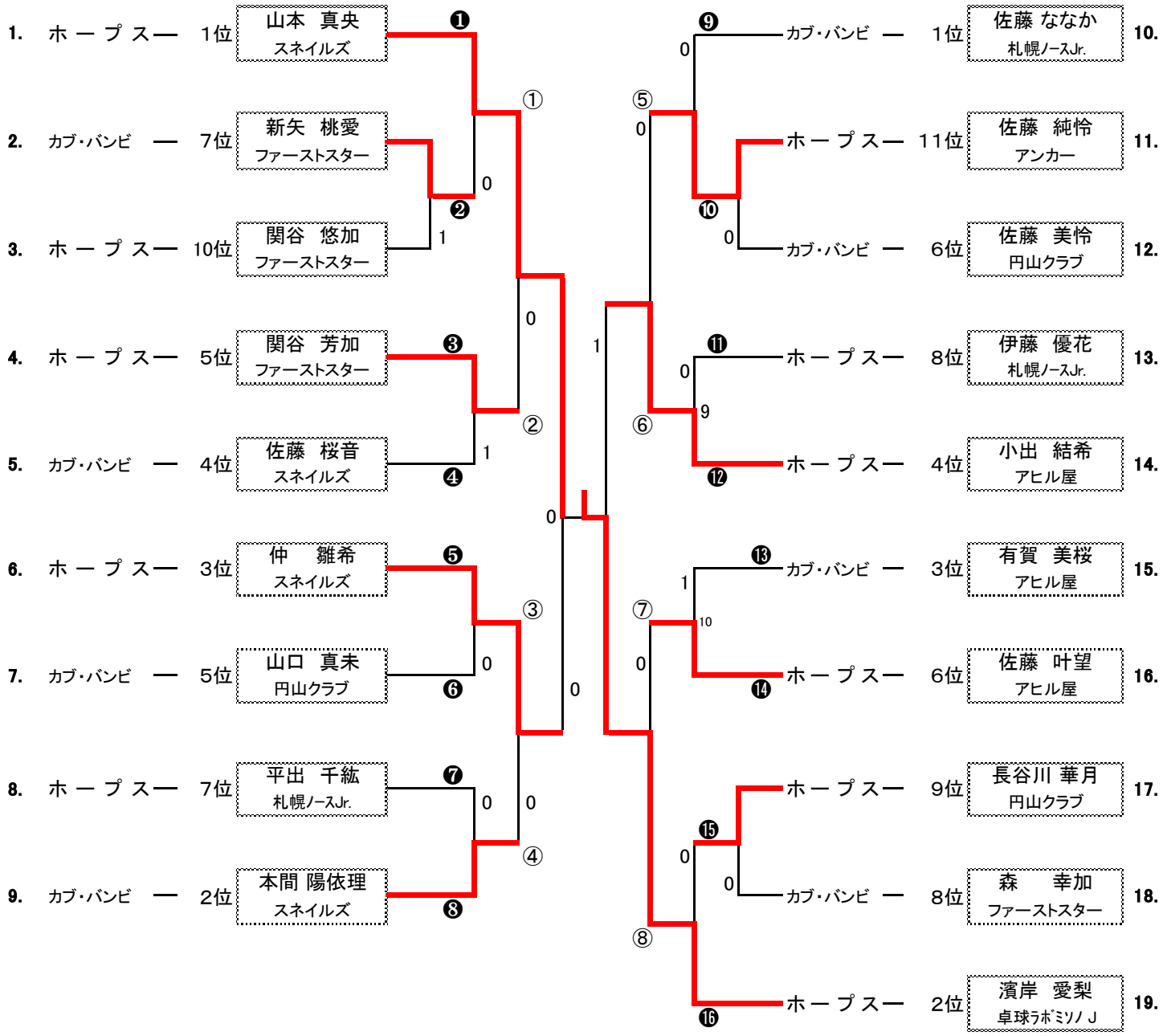
※HNT選考会出場によるカデット・ジュニア・一般の部推薦（1名） 小林 永茉（円山クラブ）